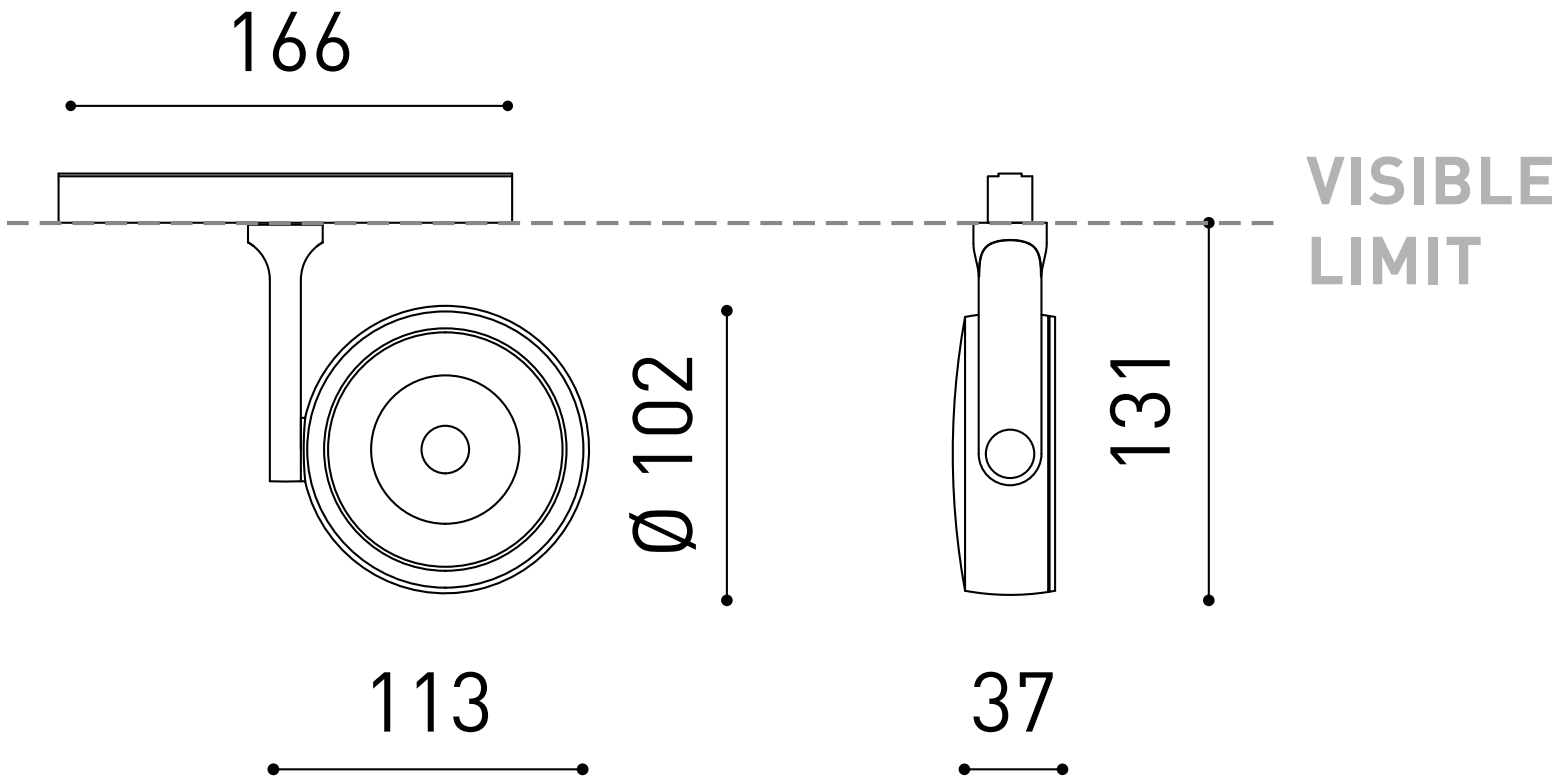
166
VISIBLE
LIMIT
Ø 102
131
113
37